ԴՀ-1, ԴՀ-2, ԴՀ-3, ԴՀ-4, ԴՀ-5,ԴՀ-6,ԴՀ-7 ԴԻՏԱՀՈՐԵՐԻ ՄԱՍՆԱԳԻՐ

	Հորի խորությունը, մ	Հորի տրամագիծը D (մմ)	Առվակի խորությունը (մմ)	Հորի բանվորական բարձրությունը (մմ)	Նյութի ծախսը											
					Հատակը		Բանվորական մաս					Ծածկի սալ	Բետոնի ծավալը մ³	Մտոցի տեսակը	Եւ կարամ, կգ	Ամրանի ծախսը, կգ
					Առվակի բետոնի ծավալը (մ³)	Հավաքովի ե/բ էլեմենտներ 3.900-3 թողարկ 7										
						ԿՀԴ-10	ԿՀ 10-9a	ԿՀ 10-6	ԿՀ 10-3	ԿՀՕ-1	ԿՀՕ-3	Պ1-10-1				
	4	5	6	7	8	9	10	11	12	13	14	15	16	17	18	19
-2	1.20	1000	200	900	0.36	1	1	-	-	1	-	1	0.89	Л	-	37.90
1-3	1.50	1000	300	1200	0.45	1	1	-	1	1	-	1	1.06	Л	-	40.70
-2	1.20	1000	200	900	0.36	1	1	-	-	1	-	1	0.89	Л	-	37.90
-3	1.50	1000	200	1200	0.36	1	1	-	1	1	-	1	0.97	Л	-	40.70
1-3	1.50	1000	300	1200	0.45	1	1	-	1	1	-	1	1.06	Л	-	40.70
-2	1.20	1000	200	900	0.36	1	1	-	-	1	-	1	0.89	Л	-	37.90
-19	2.00	1000	400	1500	0.55	1	1	1	-	-	1	-	1.97	Т	15.4	135.8

Արտաքին կոյուղու համակարգի աշխատանքային ծավալներ

Հ/Հ	ԱՆՎԱՆՈՒՄ	Չափման միավոր	Քանակը	Ծանոթ.
1	2	3	4	5
	Հողային աշխատանքներ			
1	Ասֆալտբետոնե ծածկույթի կտրում , քանդում հարվածահար մուրճով (71.0մ ²)	մ³	7.0	
2	Խրամուղու մշակում III կարգի գրունտներում, բարձելով ա/մ և տեղափոխելով 5.0կմ	մ³	23.0	
3	Խրամուղու մշակում III կարգի գրունտներում, կողալիցքով	մ³	61.0	
4	Խրամուղու լրամշակում III կարգի գրունտներում, ձեռքով, կողալիցքով	մ³	2.0	
5	Ավազի նախապատրաստական շերտի իրականացում h=10սմ հաստությամբ	մ³	7.0	
6	Ավազի պաշտպանիչ շերտի իրականացում	մ³	22.0	
7	Խրամուղու ետլիցք, կողալիցքի մշակված գրունտներից՝ տոփանումով	մ³	61.0	
8	Խրամուղու ետլիցք ձեռքով, կողալիցքի մշակված գրունտներից՝ տոփանումով	մ³	2.0	
	Տեխնոլոգիական աշխատանքներ			
1	Պոլիէթիլենային կոյուղու խողովակ de160	գծմ	102.0	
2	Պոլիէթիլենե de160 խողովակների փորձարկում	գծմ	102.0	
3	Միացում նոր կառուցվող կոյուղու դիտահորին	տեղ	1	
4	Կոյուղու դիտահորեր (ԴՀ-1, ԴՀ-2, ԴՀ-3,ԴՀ-4, ԴՀ-5, ԴՀ-6,, ԴՀ-7)	կոմպ.	7	
	Ապամոնտաժման աշխատանքներ			
1	Առկա կոյուղու խողովակների ապամոնտաժում	գծմ	102.0	
2	Առկա կոյուղու դիտահորերի ապամոնտաժում	կոմպ.	6	

Կոյուղու դիտահոր ԴՀ-3

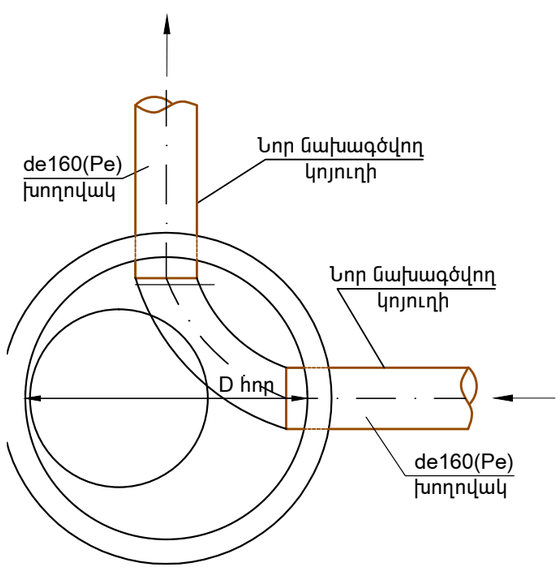

Կոյուղու դիտահորի տիպարային կտրվածք

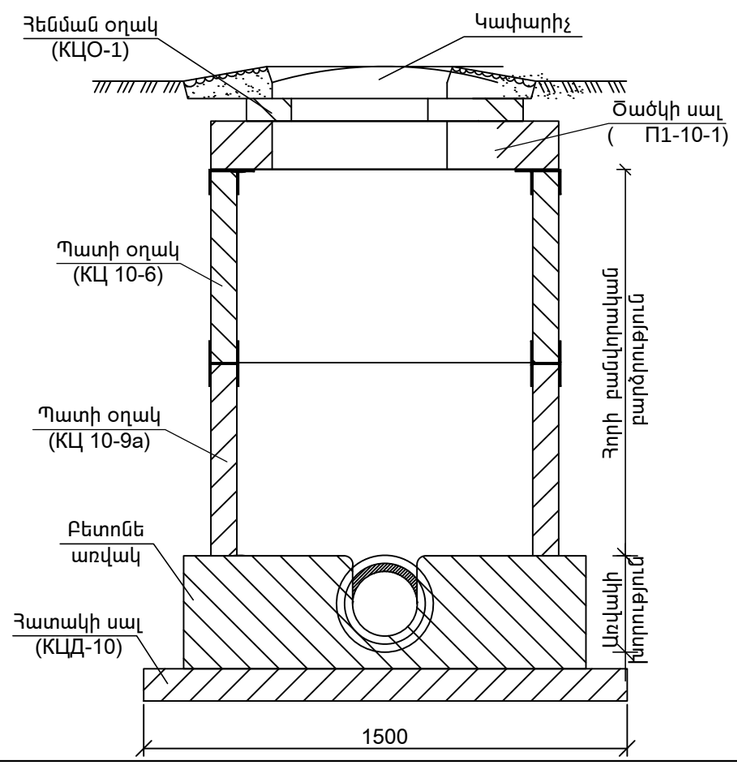

ԳԼԽ. ճԱՐՏ.	Ա.ՀՈՎՀԱՆՆԻՍՅԱՆ			ԿՈՏԱՅՔԻ ՄԱՐԶԻ ԱԲՈՎՅԱՆԻ ԹԻՎ 3 ՄԱՆԿԱՊԱՐՏԵԶԻ ՎԵՐԱԿԱՌՈՒՑՄԱՆ ՆԱԽԱԳԾԱՅԻՆ ԱՇԽԱՏԱՆՔՆԵՐԻ ԻՐԱԿԱՆԱՑՈՒՄ	TPD - 19 (TKQ - 08)		ԱՋԿ
ԲԱԺՆԻ ՊԵՏ	Գ.ՍԱՐԳՍՅԱՆ				ՓՈՒԼ	ԹԵՐԹ	ԹԵՐԹԵՐ
ՆԱԽԱԳԾԵՑ	Ա.ԽԱՉԱՏՐՅԱՆ				Ա	1	3
				ԱՐՏԱՔԻՆ ԿՈՅՈՒՂՈՒ ԱՇԽԱՏԱՆՔԱՅԻՆ ԾԱՎԱԼՆԵՐ ԿՈՅՈՒՂՈՒ ԴԻՏԱՀՈՐԵՐ ԴՀ-1, ԴՀ-2, ԴՀ-3,ԴՀ-4, ԴՀ-5, ԴՀ-6,ԴՀ-7 ՄԱՍՆԱԳԻՐ	ՀԱՊԵՏ		